図番号 M3-214564A

記号 SYM	区域 ZONE	改訂記録 REVISION RECORD	改訂者 REVISED BY	日付 DATE	承認 APPROVED BY	日付 DATE

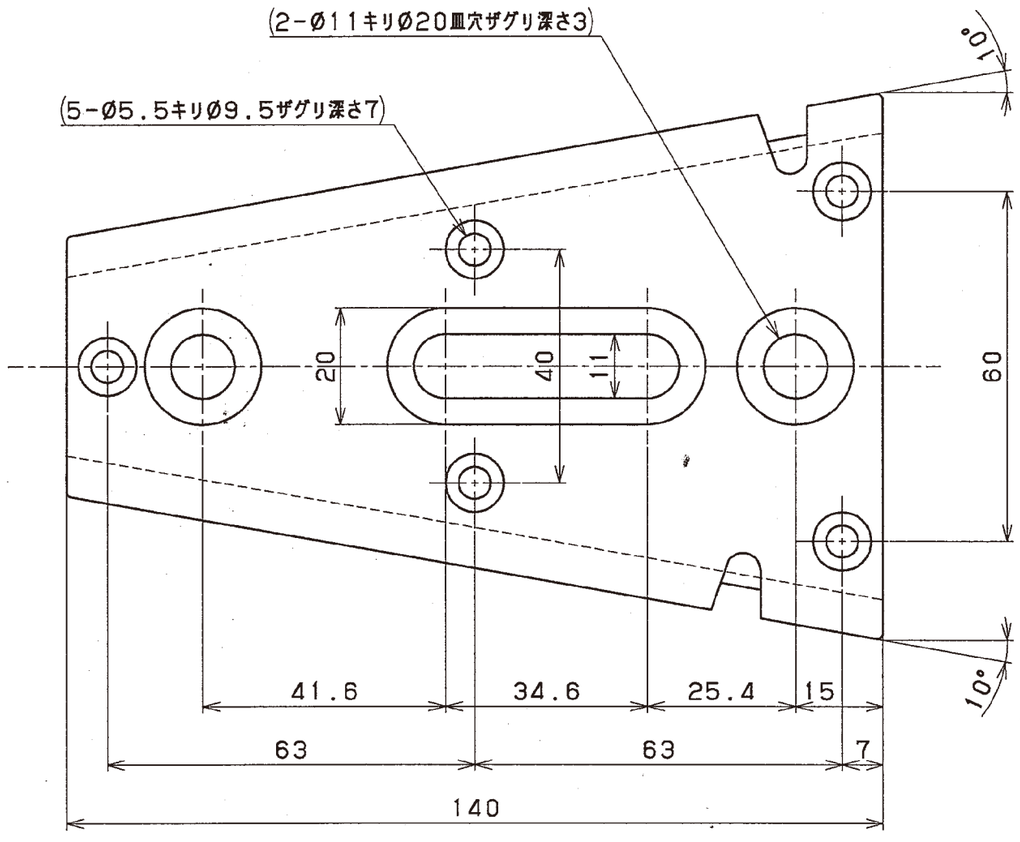

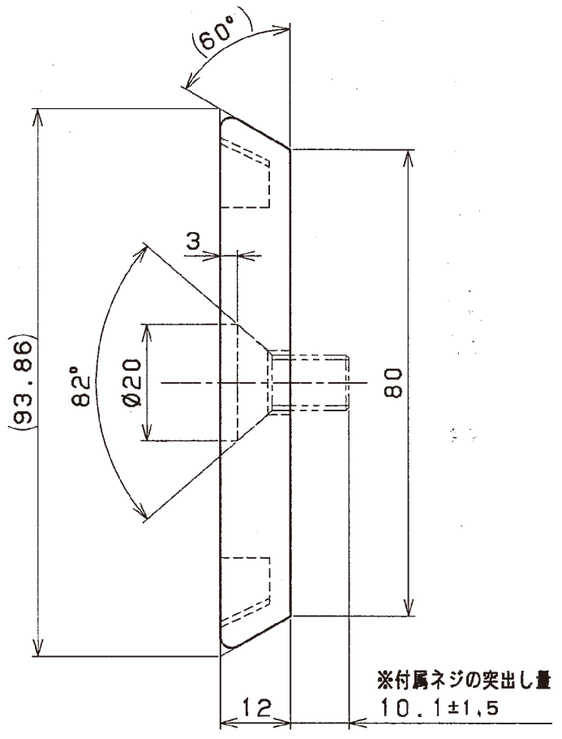

付属品

1．6SB3/8" x3/4"　～3ケ
2．6B5x15　～5ケ
3．対向7/32" 用六角ロングレンチ～1ケ

第三角図法		尺度 1:1
単位 mm		
名称	Vオス	
型式	TA-74P	
整理番号	1219	
図面番号	M3-214564A	

製図	検図	設計	承認	本体質量
				kg

(ご注意) 当外観図は、株式会社昭特製作所のWEBサイトからダウンロードされたものです。 / 当外観図には代表的な仕様しか記載しておりません。ご使用の際にはご注意ください。

SHOTOKU CORP.